CASKA®

卡仕达·镜IX系列

高清全屏录像仪

一路随行，风景无限

电子说明书

型号：M13

版权归本公司所有，翻版必究。
未经本公司书面许可，不得对本书的任何部分进行影印、再版或翻译。
本公司保有随时对产品和软硬件进行更新的权利。

前　　言

安全警告

- 为了保障行车安全及避免违反交通法规，使用本产品时，请勿在驾驶时操作本机。
- 为了安全和确保产品正常使用，请交由销售本产品的专业工作人员安装，切勿私自拆卸或维修本机，以免造成本机损坏及事故发生。
- 请勿将本产品置于潮湿的环境和水中，以避免因短路引起的触电、损坏和火灾的发生。
- 本产品仅作为您在驾驶车辆时的一个辅助，并不意味着您在驾驶时可以分心，粗心或者丧失判断，由此引发的安全事故与我司无关。

维护及保养

- 请勿往机内插入硬币或其它金属物。
- 请勿使显示屏蒙受湿气、灰尘、蒸汽、油烟等污染。
- 请勿使用稀释剂或其他化学清洁剂来擦显示屏表面;应用软布擦去表面的污垢。

安装须知

- 本产品的安装应靠近后视镜，以获得最好的视野。
- 确定镜头是否在挡风玻璃雨刮范围内，确保视野良好，即使在雨天的环境下效果也同样好。
- 不要用手指触摸镜头，因手指上的油脂可能会留在镜头上，导致摄像或摄影不清晰，所以请定期清洁镜头。

侵犯版权/隐私公告

请注意本产品仅供个人使用，其使用方法不得触犯国内或国际的版权/隐私法律。即所录制的影像仅供个人使用，不得对外随意发布传播；另外在某些情况下运用本产品录制表演、展览或商业活动的影像可能侵犯别人的版权或法律权益。

其　它

由于技术的发展，我们可能对于软件或硬件做一些改动或升级，造成与说明书不一致，我们不再下发更改通知，请用户以实物为准，敬请您原谅！

免责声明

本产品为车辆行驶途中影像及声音等相关资讯的记录仪器，发生事故等只作为辅助参考，为免使用者产生误会：

特别说明 ：①机器必须要正常在录影工作状态才可记录档案。
②新插入的TF卡请先在记录仪上进行格式化后再进行使用。

但在以下情况会导致影像坏损或者丢失：

- **录影中，拔出TF卡，会导致最后一个录影档案坏损或者丢失。**
- **录影中非法断电，会导致最后一个影像坏损或者丢失。**
- **录像过程中机器遭受破坏性碰撞导致的录像影片损坏或丢失。**
- **录影过程中受到过大的碰撞，导致当时内存卡松动，会损坏当时的档案或造成档案丢失。**
- **行车录像仪记录的音视频仅作为参考，我司不对因机器非正常情况下出现的坏档、数据丢失等所造成的任何损失负连带责任。**

产 品 简 介

本产品是针对现今交通事故取证难专门研发的一款产品；同时也满足其他场合使用的需求，可运用于会议记录、监控取证、外景拍摄、取证摄像等，能让您一机多用，让您的生活更加丰富多彩。

本产品融合了行业领先的不漏秒、无缝循环摄像、超广角拍摄、自带显示屏实时回放等技术于一体；独特时尚的流线型设计，深受广大消费者的青睐。

本指引将详细说明如何安装、操作、产品参数和注意事项等。使用前请详细阅读并请妥善保管，我们希望本产品能满足您的需求并长期服务于您！但由于规格参数可能会因升级、更新等原因而做变更，请以实物为准，恕不另行通知。厂家保留无需事先通知，直接更改技术的权利。

注 意 事 项

1、插入存储卡

请按照设备上存储卡缺口提示方向正确插入存储卡，按存储卡直到咔哒的一声，插入到位为止。由于录像仪的视频存储对卡的运行速度较高，注意存储卡必须为高速卡（CLASS10以上），最高支持64G，推荐使用8G以上的TF卡。

注意：新卡首次使用请用本机对卡进行格式化匹配。

2、取出存储卡

按存储卡，弹出插槽。

注意：设备在开机状态下，不要取出或者插入存储卡，以免损坏存储卡或丢失文件。

3、安装在车内后视镜上

将设备的硅胶安装带松开，左边镜头位置移出原车后视镜，设备平放在原车装后视镜上，拉紧硅胶带，挂在下方的挂钩上。将设备紧固在原车后视镜上即可。

4、录像仪安装

请使用出厂标配原装电源线， 从汽车电源保险盒取电以供机器工作。

注意：安装需专业施工人员进行安装操作，非专业人士切勿擅自改装；否则后果自行承担！

主机按键以及接口说明

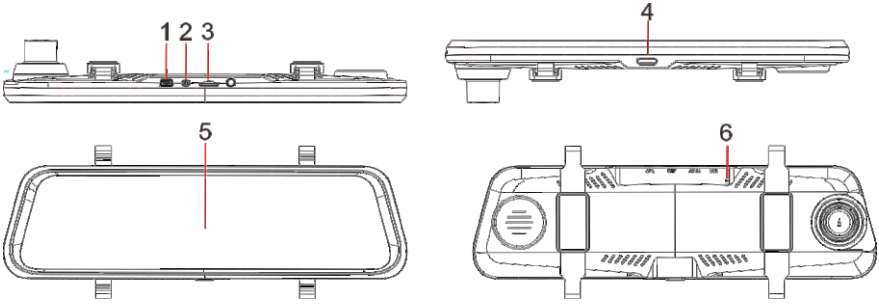

1、USB接口：电源供电接口。

2、后视摄像接口：后视镜头接口。

3、TF卡槽：TF存储卡槽，请按照正确提示方向安装。

4、电源键：长按开/关机；待机或摄像状态下短按为打开/关闭屏幕背光。

5、显示屏/触摸屏：9.66寸高清显示屏/触摸屏。

6、复位键：系统重启复位。

功能操作

1、初始设置

设置日期与时间：(设置菜单在未录像时有用)

在录像主页，点击"⚙"进入设置菜单；通过触摸屏操作选择需要设置的时间/日期；通过按"OK"键进行选项调节，按"+"或"-"按键进行数值调节，完成日期和时间的设置后，然后点击"OK"键以保存日期/时间设置。

2、摄像操作

①、保险盒上取ACC供电，打开ACC，设备即自动开机并开始记录。当ACC关时，则将会自动停止记录或点击"■"按钮，以手动的方式停止记录。

②、其他类型的摄像：点击"●"按键开始记录；再次点击"■"按键停止摄像。

注意：
⑴每间隔1分钟摄像(默认设置)，就会保存一次，请参阅循环摄像菜单。
⑵这套设备会保存存储卡中的摄像，如果存储卡容量已满，则存储卡中最早的文件会被自动覆盖。
⑶对于紧急摄像，视频不能被自动覆盖，需要手动删除。

3、视频回放操作

①、在非录像状态下，点击"▷"进入录像预览界面。

②、点击“一般”为正常录制的文件，“紧急”为加锁文件。

③、回放预览界面上方可选择“前录文件”或者“后录文件”进行播放。

④、在回放预览模式按"∨"或"∧"，可进行翻页。

⑤、点击所需要播放的视频缩略图，进入回放视频；点"▶"开始播放视频，点"⏸"暂停播放；点"⏮"为上一视频，点"⏭"为下一视频；点"🔒"进行单个文件加锁；点"🗑"删除单个文件；点"↩"退出播放界面退回预览模式。

⑥、点击"<"退出回放界面，返回录像界面；

4、特别功能

①、倒车后视：首先，必须把车充连接好录像仪，后拉线摄像头上的红线连接倒车灯正极。汽车启动后，设备会自动启动录像状态，在任意状态下如果有倒车，会显示倒车影像。结束倒车可视后机器自动返回录像模式。

②、RESET复位

如果在使用过程中，机器出现异常或者死机的情况，可以通过细小的针状物透过外壳的小孔触按RESET键对机器进行系统复位操作。

录像界面图标说明

注：软件界面图标可能会有细微调整，但功能定义基本一致

1、摄像图标： 此图标显示红色表示设备在摄像工作中。

2、亮度调节条：此处可调节显示屏的亮度。

3、品牌水印LOGO：品牌水印LOGO。

4、时间显示：系统时间显示，显示当前时间，请在使用前对其初始设置。

5、日期/星期显示：系统日期显示，显示当前日期，请在使用前对其初始设置。

6、录音功能图标：点触此图标可打开/关闭录像声音。

7、亮度调节图标：点此图标可调出显示屏亮度调节条。

8、回放图标：点此图标可进入回放界面，观看视频回放。

9、开始/暂停录像图标；点触此图标可开始/暂停录像。

10、抓拍图标：在录影状态下按此按钮可进行抓拍图片。

11、加锁图标：点此图标可对当前视频进行加锁，加锁视频不会被循环覆盖。

12、设置图标：点此图标可进入设置菜单页面。

温馨提示！

1. 按着触摸屏任意位置向上或向下滑动，可调节前镜头/后镜头的视角。（可记忆）
2. 按着触摸屏任意位置向左或向右滑动，可切换前镜头/后镜头显示界面。
3. 在倒车可视状态，可上下滑动屏幕调整倒车后视角度。（可记忆）

产 品 规 格

屏幕尺寸	9.66寸IPS屏
语言	支持多国语言
视频文件格式	MOV
照片文件格式	JPG
存储卡	TF 卡(支持8GB-64GB)要求CLASS 10或以上
麦克风	支持
电源	降压线，(5V/2.5A)
电池	内置500mAh锂电池
镜头	前1080P，后720P

更换专车专用支架方法（选配）

1. 拆解机器背面的挂钩固定支架，首先把挂钩支架上面的橡胶防滑垫撕下来，用3MM十字螺丝刀把固定支架上的螺丝拆下来；挂钩支架位置如"图一"。

注意：1）装专车专用支架需要用到拆下的螺丝；
2）专车专用支架形状为梯形，安装方向“如图二”。

2. 取专车专用支架，按照正确方向扣入，取刚才拆下的螺丝打上锁紧便可，如"图三"。

撕掉橡胶防滑垫，即可看到螺丝，使用工具拆下螺丝，取下挂钩支架便可。

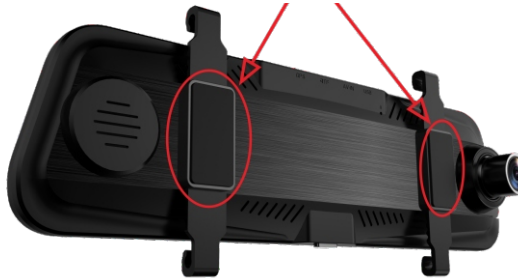

图一

图二

按照正确的方向装上专车专用支架，把之前拆下的螺丝打上即可。

图三

疑 难 排 除

在正常操作情况下，如产品出现异常问题，请参考以下方法解决：

1、无法开机：

检查线路安装是否正确；或取出内存卡重新开机。

2、摄像时自动停止摄像、或不循环摄像：

由于高清视频数据巨大，有可能因为内存卡的读写速度跟不上。请使用高速TF卡如CLASS10的高速卡。

3、拍出的影片不清晰：

请检查镜头是否有脏物、手指印。进行拍摄前请清洁镜头表面，保持镜头的干净整洁。

4、拍出的影片效果时好时坏：

摄像效果与拍摄的光线环境有很大关系，如逆光、顺光、光线的强弱等都会造成拍摄出来的视频效果不同。

5、图像中有条纹干扰：

这个是由于设置了错误的“光源频率”在日光灯下产生的，国内频率为"50HZ"。

产 品 附 件

固定绑带、电源线、后视镜头、专车专用支架（选配）

温馨提示：此款机器可更改固定支架为专车专用支架，变身为专车专用！